IPK KNIPPEL GmbH
GROSSHANDEL FÜR KLIMA- & HEIZUNGSTECHNIK

LG ThermaV R290 Premium Wärmepumpe 12,0kW mit Hydrobox





Die gezeigten Bilder dienen als Referenz, das tatsächliche Produkt kann abweichen

R290

Set				**HM123HF**
Nennheizleistung[1]			kW	12,00
Nennkühlleistung[1]			kW	12,00
Heizleistung bei A2	max	W35 / W55	kW	12,00 / 12,00
Heizleistung bei A-2	max	W35 / W55	kW	12,00 / 12,00
Heizleistung bei A-7	max	W35 / W55	kW	12,00 / 12,00
Heizleistung bei A-15	max	W35 / W55	kW	10,69 / 10,76
ErP Energieeffizienzklasse[2]		35°C	A+++ bis D	A+++
ErP Energieeffizienzklasse[2]		55°C	A+++ bis D	A+++
SCOP		35°C		5,45
		55°C		3,97
Raumheizungs-Energieeffizienz (η_s)[2]		35°c	%	215
		55°C	%	156

Inneneinheit				**HN16XAHC.NK1**
Einsatzbereich Austrittstemperatur	Kühlen	min / max	°C	5 / 27
	Heizen	min / max	°C	15 / 75
	Warmwasser[3]	min / max	°C	15 / 80
Wasserdurchflussmenge	Kühlen / Heizen		l/min	34,5
Abmessungen		H x B x T	mm	700 x 420 x 299
Gewicht			kg	33,6
Schallleistungspegel[4]			dB(A)	39

LG Life's Good

Stand: November 2026

IPK KNIPPEL GmbH
GROSSHANDEL FÜR KLIMA- & HEIZUNGSTECHNIK

LG ThermaV R290 Premium Wärmepumpe 12,0kW mit Hydrobox

Außeneinheit				**HM123HF.UB60**
Einsatzgrenze	Kühlen		°C	5 / 48
Außentemperatur	Heizen		°C	-28 / 35
Luftvolumenstrom			m^3/min	110
Schallleistungspegel[4]			dB(A)	49
Schallleistungspegel[4]	Flüsterbetrieb		dB(A)	48
Abmessungen		H x B x T	mm	1.019 x 1.560 x 520
Gewicht			kg	181,0
Farbcode			RAL	7012
Wasserdurchflussmenge	Kühlen / Heizen		l/min	34,5

Montage				
Rohrleitungsanschlüsse	Heizungswasser	Eintritt	Zoll	1
		Austritt	Zoll	1
Kältemittel R290	Werksfüllung / tCO_2-Äquivalent		kg / tCO_2e	1,2 / 0,0036
Spannungsversorgung			V / Ph / Hz	400 / 3 / 50
el. Notheizung[5]	Anschlussleitung		Anz. x mm²	5 x 2,5
	Absicherung	träge	A	3 x 16
Inneneinheit[5]	Busleitung zum Außengerät (geschirmt)		Anz. x mm²	2 x 0,75
	Anschlussleitung		Anz. x mm²	3 x 1,5
	Absicherung	träge	A	16
Außeneinheit[5]	Anschlussleitung		Anz. x mm²	5 x 2,5
	Absicherung	träge	A	3 x 16

[1] Die Leistungsangaben basieren auf folgenden Bedingungen: Kühlbetrieb: Wasserausgangstemperatur: 18°C, Außentemperatur 35°C TK / 24°C FK; Heizbetrieb: Wasserausgangstemperatur: 35°C, Außentemperatur 7°C TK / 6°C FK

[2] Leistungen geprüft nach EN14511.

[3] Der Betrieb vom DHW 58 - 80°C ist nur möglich, wenn der Eletrische-Heizstab in Betrieb ist.

[4] Schallleistungspegel gemessen nach ISO 9614.

[5] Die Dimensionierung der Elektroleitung und der Absicherung muss den jeweiligen örtlichen und nationalen gesetzlichen Vorschriften entsprechen.

Anmerkungen:
*Leistungen geprüft nach EN14511
**Alle Werte geprüft nach DIN EN14825.
***Dieses Produkt enthält natürliches Kältemittel (R290)
****Spezifikation, Design und Features können ohne vorherige Ankündigung geändert werden.

EUROVENT CERTIFIED PERFORMANCE www.eurovent-certification.com

LG Life's Good

Stand: November 2026

Maßzeichnung Innengerät HN16XAHC.NK1

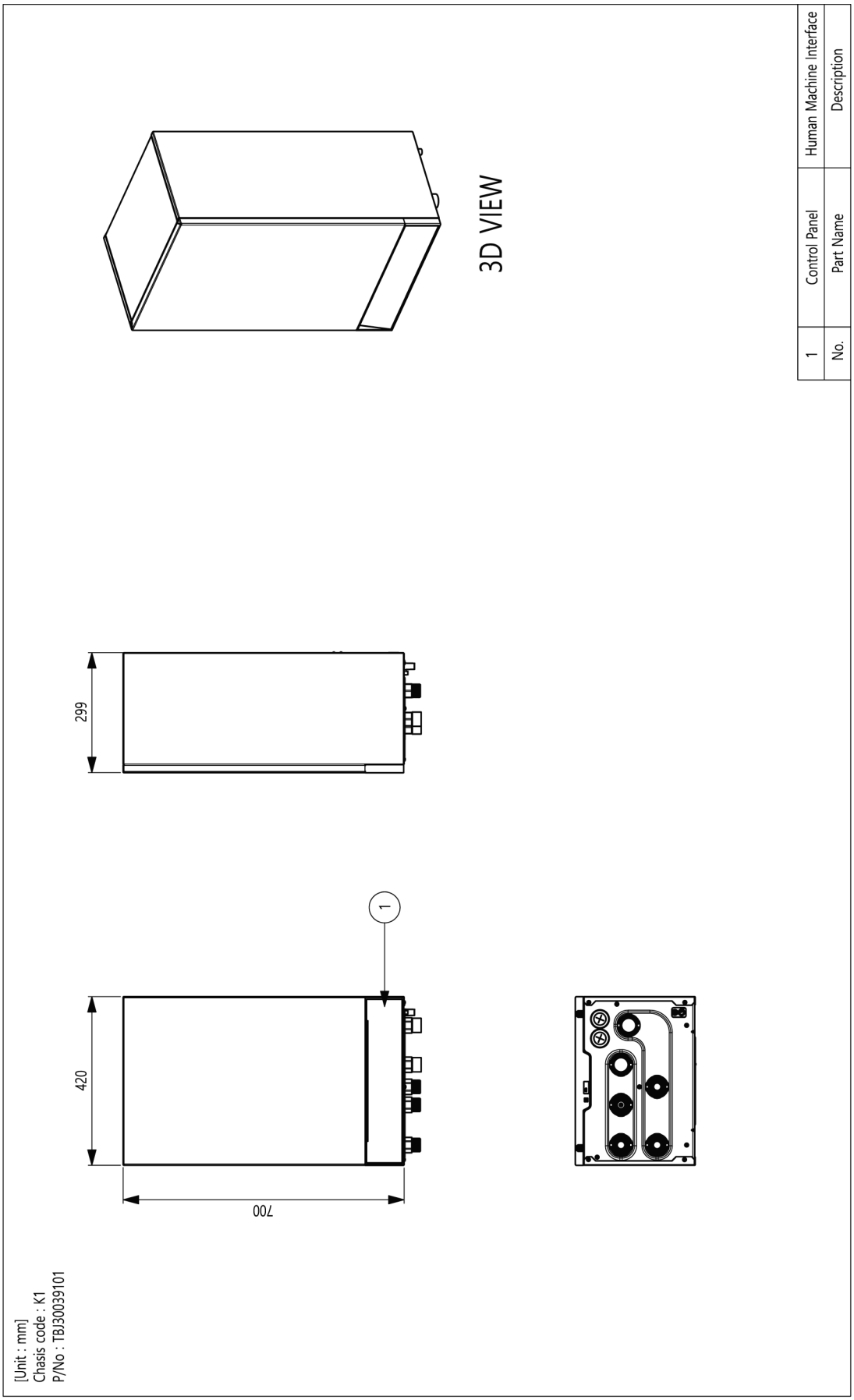

Stand: November 2026

Maßzeichnung Innengerät HN16XAHC.NK1

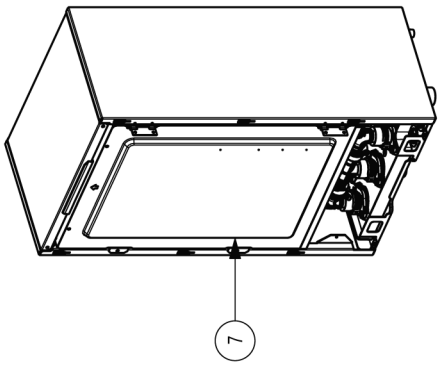

3D VIEW

No.	Part Name	Description
13	Drain pan	For condensate water drainage
12	3way Valve	For DHW / Heating
11	Thermal switch	Cut-off power input to backup heater at 90℃ (manual return at 55℃)
10	Backup heater	Capacity : 3/6 kW (1Ø), 3/6/9 kW (3Ø)
9	Air vent	Air purging when charging water
8	Expansion Tank	Absorbing Volume change of heater water (12L)
7	Control box	PCB and terminal blocks
6	Heating circuit outlet pipe	Male PT 1" according to ISO 7-1
5	Heating circuit inlet pipe	Male PT 1" according to ISO 7-1
4	DHW outlet pipe	Male PT 1" according to ISO 7-1
3	DHW inlet pipe	Male PT 1" according to ISO 7-1
2	Outlet to outdoor unit	Male PT 1" according to ISO 7-1
1	Inlet from outdoor unit	Male PT 1" according to ISO 7-1

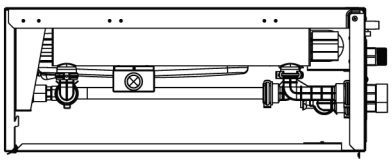

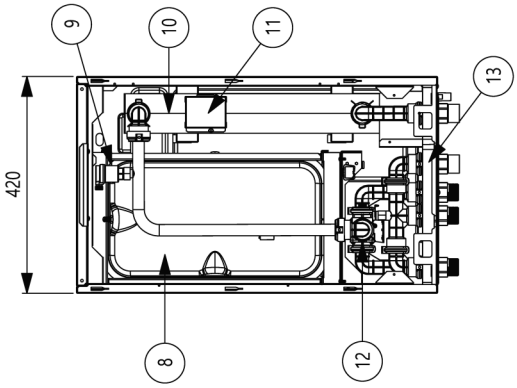

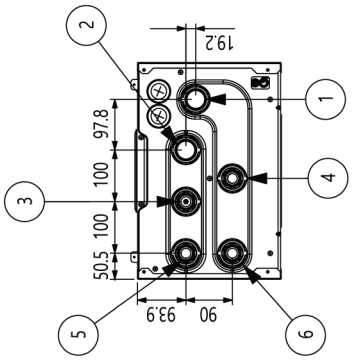

[Unit : mm]
Chasis code : K1
P/No : TBJ30039102

Stand: November 2026

Maßzeichnung Außengerät HM123HF.UB60

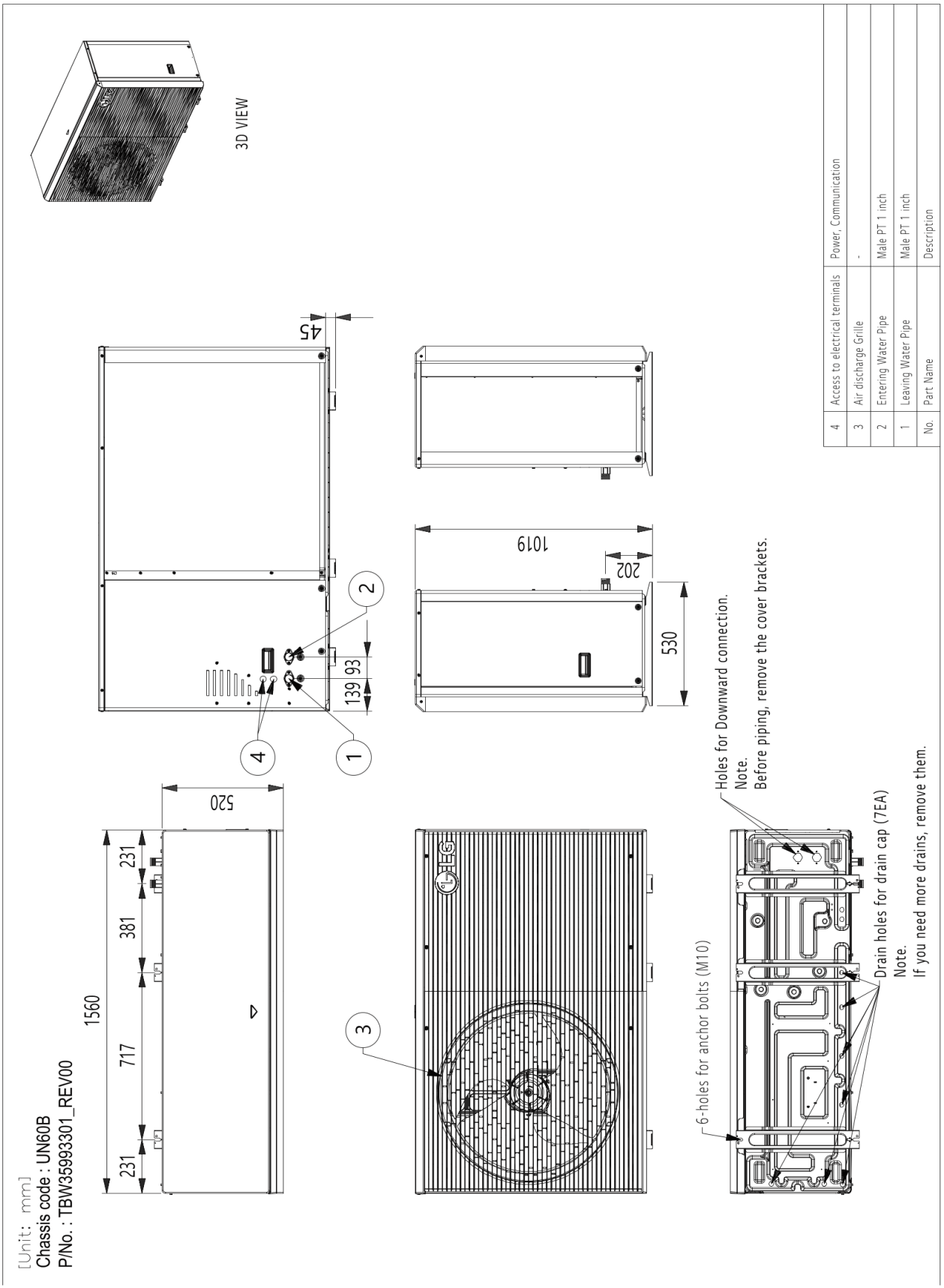

No.	Part Name	Description
4	Access to electrical terminals	Power, Communication
3	Air discharge Grille	-
2	Entering Water Pipe	Male PT 1 inch
1	Leaving Water Pipe	Male PT 1 inch

Stand: November 2026