IPK KNIPPEL GmbH
GROSSHANDEL FÜR KLIMA- & HEIZUNGSTECHNIK

# LG ThermaV R290 Premium Wärmepumpe 12,0kW mit Kombi-Einheit (HK1)





Die gezeigten Bilder dienen als Referenz, das tatsächliche Produkt kann abweichen

R290

| Set | | | | HM123HF |
|---|---|---|---|---|
| Nennheizleistung[1] | | | kW | 12,00 |
| Nennkühlleistung[1] | | | kW | 12,00 |
| Heizleistung bei A2 | max | W35 / W55 | kW | 12,00 / 12,00 |
| Heizleistung bei A-2 | max | W35 / W55 | kW | 12,00 / 12,00 |
| Heizleistung bei A-7 | max | W35 / W55 | kW | 12,00 / 12,00 |
| Heizleistung bei A-15 | max | W35 / W55 | kW | 10,69 / 10,76 |
| ErP Energieeffizienzklasse[2] | | 35°C | A+++ bis D | A+++ |
| ErP Energieeffizienzklasse[2] | | 55°C | A+++ bis D | A+++ |
| SCOP | | 35°C | | 5,45 |
| | | 55°C | | 3,97 |
| Raumheizungs-Energieeffizienz ($\eta_s$)[2] | | 35°c | % | 215 |
| | | 55°C | % | 156 |

| Inneneinheit | | | | HN20XAHY.NK1 |
|---|---|---|---|---|
| Einsatzbereich Austrittstemperatur | Kühlen | min / max | °C | 5 / 27 |
| | Heizen | min / max | °C | 15 / 75 |
| | Warmwasser[3] | min / max | °C | 15 / 80 |
| Wasserdurchflussmenge | Kühlen / Heizen | | l/min | 46,0 |
| Abmessungen | | H x B x T | mm | 1850 x 600 x 600 |
| Gewicht | | | kg | 111,50 |
| Schallleistungspegel[4] | | | dB(A) | 39 |

LG Life's Good

Stand: November 2026

IPK KNIPPEL GmbH
GROSSHANDEL FÜR KLIMA- & HEIZUNGSTECHNIK

# LG ThermaV R290 Premium Wärmepumpe 12,0kW mit Kombi-Einheit (HK1)

| **Außeneinheit** | | | | **HM123HF.UB60** |
|---|---|---|---|---|
| Einsatzgrenze | Kühlen | | °C | 5 / 48 |
| Außentemperatur | Heizen | | °C | -28 / 35 |
| Luftvolumenstrom | | | $m^3$/min | 110 |
| Schallleistungspegel[4] | | | dB(A) | 52 |
| Schallleistungspegel[4] | Flüsterbetrieb | | dB(A) | 51 |
| Abmessungen | | H x B x T | mm | 1.019 x 1.560 x 520 |
| Gewicht | | | kg | 181,0 |
| Farbcode | | | RAL | 7012 |
| Wasserdurchflussmenge | Kühlen / Heizen | | l/min | 34,5 |

| **Montage** | | | | |
|---|---|---|---|---|
| Rohrleitungsanschlüsse | Heizungswasser | Eintritt | Zoll | 1 |
| | | Austritt | Zoll | 1 |
| Kältemittel R290 | Werksfüllung / $tCO_2$-Äquivalent | | kg / $tCO_2e$ | 1,2 / 0,0036 |
| Spannungsversorgung | | | V / Ph / Hz | 400 / 3 / 50 |
| el. Notheizung[5] | Anschlussleitung | | Anz. x $mm^2$ | 5 x 2,5 |
| | Absicherung | träge | A | 3 x 16 |
| Inneneinheit[5] | Busleitung zum Außengerät (geschirmt) | | Anz. x $mm^2$ | 2 x 0,75 |
| | Anschlussleitung | | Anz. x $mm^2$ | 3 x 1,5 |
| | Absicherung | träge | A | 16 |
| Außeneinheit[5] | Anschlussleitung | | Anz. x $mm^2$ | 5 x 2,5 |
| | Absicherung | träge | A | 3 x 16 |

[1] Die Leistungsangaben basieren auf folgenden Bedingungen: Kühlbetrieb: Wasserausgangstemperatur: 18°C, Außentemperatur 35°C TK / 24°C FK; Heizbetrieb: Wasserausgangstemperatur: 35°C, Außentemperatur 7°C TK / 6°C FK

[2] Leistungen geprüft nach EN14511.

[3] Der Betrieb vom DHW 58 - 80°C ist nur möglich, wenn der Eletrische-Heizstab in Betrieb ist.

[4] Schallleistungspegel gemessen nach ISO 9614.

[5] Die Dimensionierung der Elektroleitung und der Absicherung muss den jeweiligen örtlichen und nationalen gesetzlichen Vorschriften entsprechen.

* Alle Werte geprüft nach DIN EN14825.

** Dieses Produkt enthält natürliches Kältemittel (R290)

*** Spezifikation, Design und Features können ohne vorherige Ankündigung geändert werden.

EUROVENT CERTIFIED PERFORMANCE www.eurovent-certification.com

LG Life's Good

Stand: November 2026

# LG ThermaV R290 Premium Wärmepumpe 12,0kW mit Kombi-Einheit (HK1)

| Montage | | | | |
|---|---|---|---|---|
| Rohrleitungsanschlüsse | Wasser | Eintritt | Zoll | 1 |
| | | Austritt | Zoll | 1 |
| | Heizungswasser | Eintritt | Zoll | 1 |
| | | Austritt | Zoll | 1 |
| | DHW - Wasser | Eintritt | Zoll | 1 |
| | | Austritt | Zoll | 1 |
| | | Bypass | Zoll | 1 |
| Kältemittel R290 | Werksfüllung / $tCO_2$-Äquivalent | | kg / $tCO_2e$ | 1,2 / 0,0036 |
| Spannungsversorgung | | | V / Ph / Hz | 400 / 3 / 50 |
| el. Notheizung[5] | Anschlussleitung | | Anz. x mm² | 5 x 2,5 |
| | Absicherung | träge | A | 3 x 16 |
| Inneneinheit[5] | Busleitung zum Außengerät (geschirmt) | | Anz. x mm² | 2 x 0,75 |
| | Anschlussleitung | | Anz. x mm² | 3 x 1,5 |
| | Absicherung | träge | A | 16 |
| Außeneinheit[5] | Anschlussleitung | | Anz. x mm² | 5 x 2,5 |
| | Absicherung | träge | A | 3 x 16 |

[1]Die Leistungsangaben basieren auf folgenden Bedingungen: Kühlbetrieb: Wasserausgangstemperatur: 18°C, Außentemperatur 35°C TK / 24°C FK; Heizbetrieb: Wasserausgangstemperatur: 35°C, Außentemperatur 7°C TK / 6°C FK

[2]Leistungen geprüft nach EN14511. (Werte für mittlere Klimazone (Mitteleuropa))

[3]Der Betrieb vom DHW 58 - 80°C ist nur möglich, wenn der Eletrische- Heizstab in Betrieb ist.

[4]Schallleistungspegel gemessen nach ISO 9614.

[5]Die Dimensionierung der Elektroleitung und der Absicherung muss den jeweiligen örtlichen und nationalen gesetzlichen Vorschriften entsprechen.

[6]Der Schalldruckpegel wurde aus dem Schallleistungspegel umgerechnet, basierend auf einem Tonalitätsabzug von 0 dB und Freifeld-Installation. Der Richtwirkungsindex (Q) wurde mit 2 angenommen.

[7]Alle Zoll Angaben mit männlichem Gewinde

*Alle Werte geprüft nach DIN EN14825.

**Dieses Produkt enthält natürliches Kältemittel (R290)

***Spezifikation, Design und Features können ohne vorherige Ankündigung geändert werden.

Stand: November 2026

# Maßzeichnung Innengerät HN20XAHY.NK1

| No. | Part Name | Description |
|---|---|---|
| 8 | Control Panel | Human Machine Interface |
| 7 | Inlet (Return Circuit) | Straight pipe (Cu 22 x 1.2mm) |
| 6 | Outlet (Heating Circuit) | |
| 5 | Inlet (Domestic hot water) | |
| 4 | Outlet (Domestic hot water) | |
| 3 | Outlet (Return water to ODU) | |
| 2 | Inlet (Heating water from ODU) | |
| 1 | Re-circulation | |

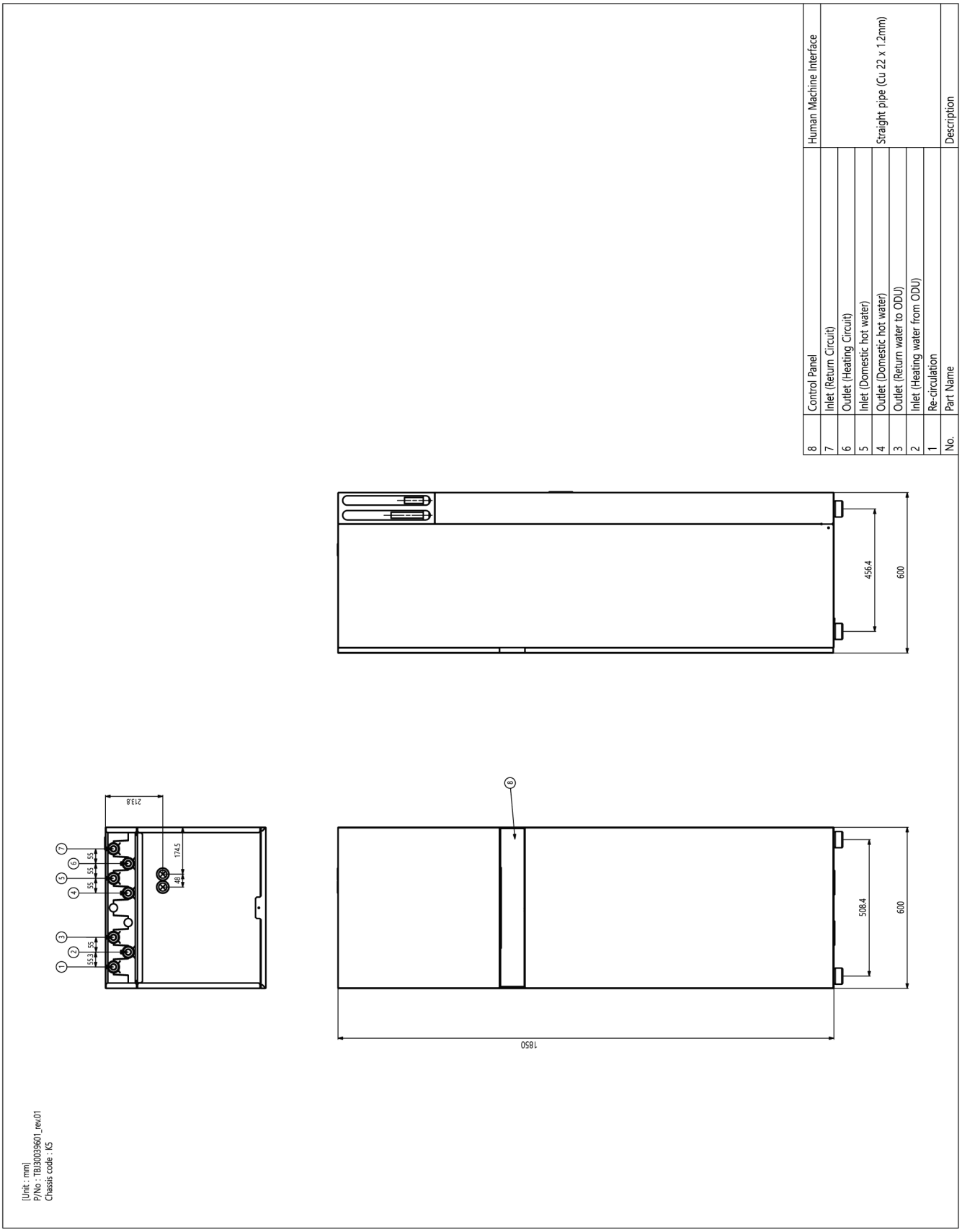


Stand: November 2026

# Maßzeichnung Innengerät HN20XAHY.NK1

| No. | Part Name | Description |
|---|---|---|
| 9 | Safety valve | For DHW (10 bar) |
| 8 | Drain cock | Valve for DHW Tank drain |
| 7 | Air vent | for air purging |
| 6 | Control Box | PCB'A and terminal blocks |
| 5 | Heat exchanger | Coil heat exchanger(water/DHW) |
| 4 | Expansion vessel | 12L for Heating circuit |
| 3 | 3way Valve (DHW) | 3way valve for DHW and Heating circuit |
| 2 | Heater | Electric heater |
| 1 | DHW Tank | Domestic hot water tank (200L) |

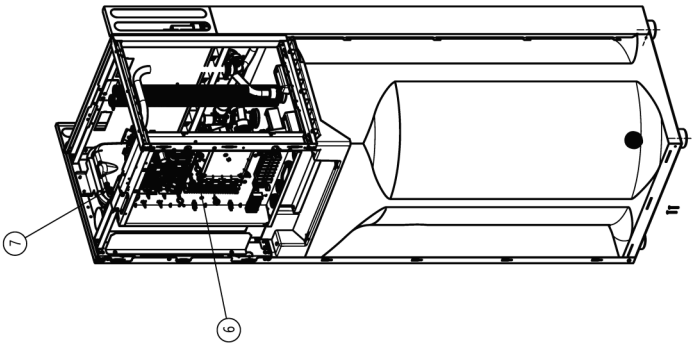


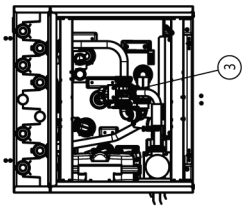


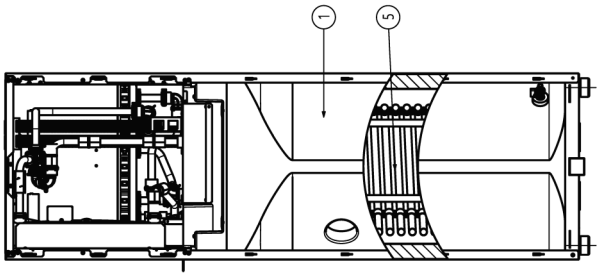


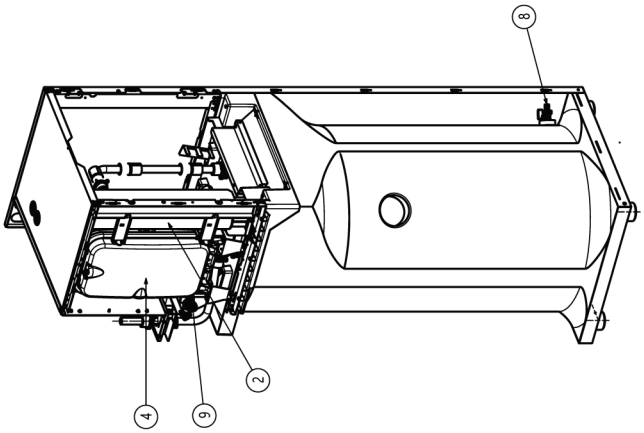


[Unit : mm]
P/No : TBJ30039601_rev.01
Chassis code : K5

Stand: November 2026

# Maßzeichnung Außengerät HM123HF.UB60

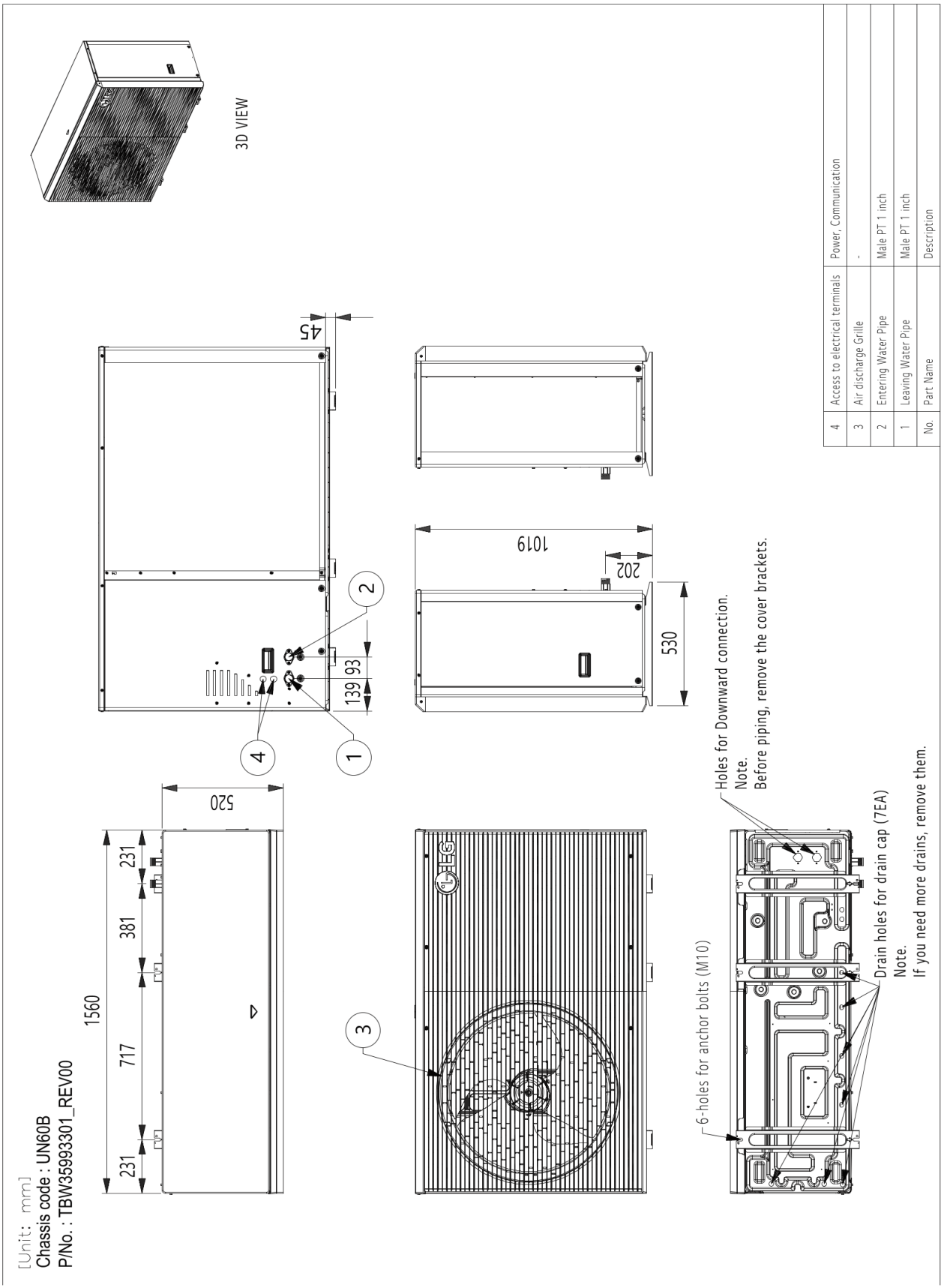


| No. | Part Name | Description |
|---|---|---|
| 4 | Access to electrical terminals | Power, Communication |
| 3 | Air discharge Grille | - |
| 2 | Entering Water Pipe | Male PT 1 inch |
| 1 | Leaving Water Pipe | Male PT 1 inch |

Stand: November 2026