IPK KNIPPEL GmbH
GROSSHANDEL FÜR KLIMA- & HEIZUNGSTECHNIK

LG ThermaV R290 Premium Wärmepumpe 12,0kW mit Kombi-Einheit (HK2)





Die gezeigten Bilder dienen als Referenz, das tatsächliche Produkt kann abweichen

R290

Set				HM123HF
Nennheizleistung[1]			kW	12,00
Nennkühlleistung[1]			kW	12,00
Heizleistung bei A2	max	W35 / W55	kW	12,00 / 12,00
Heizleistung bei A-2	max	W35 / W55	kW	12,00 / 12,00
Heizleistung bei A-7	max	W35 / W55	kW	12,00 / 12,00
Heizleistung bei A-15	max	W35 / W55	kW	10,69 / 10,76
ErP Energieeffizienzklasse[2]		35°C	A+++ bis D	A+++
ErP Energieeffizienzklasse[2]		55°C	A+++ bis D	A+++
SCOP		35°C		5,45
		55°C		3,97
Raumheizungs-Energieeffizienz (η_s)[2]		35°c	%	215
		55°C	%	156

Inneneinheit				HN20XAHB.NK1
Einsatzbereich Austrittstemperatur	Kühlen	min / max	°C	5 / 27
	Heizen	min / max	°C	15 / 75
	Warmwasser[3]	min / max	°C	15 / 80
Wasserdurchflussmenge	Kühlen / Heizen		l/min	46,0
Abmessungen		H x B x T	mm	1850 x 600 x 600
Gewicht			kg	111,50
Schallleistungspegel[4]			dB(A)	39

LG Life's Good

Stand: November 2026

IPK KNIPPEL GmbH
GROSSHANDEL FÜR KLIMA- & HEIZUNGSTECHNIK

LG ThermaV R290 Premium Wärmepumpe 12,0kW mit Kombi-Einheit (HK2)

Außeneinheit				**HM123HF.UB60**
Einsatzgrenze	Kühlen		°C	5 / 48
Außentemperatur	Heizen		°C	-28 / 35
Luftvolumenstrom			m^3/min	110
Schallleistungspegel[4]			dB(A)	52
Schallleistungspegel[4]	Flüsterbetrieb		dB(A)	51
Abmessungen		H x B x T	mm	1.019 x 1.560 x 520
Gewicht			kg	181,0
Farbcode			RAL	7012
Wasserdurchflussmenge	Kühlen / Heizen		l/min	34,5

Montage				
Rohrleitungsanschlüsse	Heizungswasser	Eintritt	Zoll	1
		Austritt	Zoll	1
Kältemittel R290	Werksfüllung / tCO_2-Äquivalent		kg / tCO_2e	1,2 / 0,0036
Spannungsversorgung			V / Ph / Hz	400 / 3 / 50
el. Notheizung[5]	Anschlussleitung		Anz. x mm^2	5 x 2,5
	Absicherung	träge	A	3 x 16
Inneneinheit[5]	Busleitung zum Außengerät (geschirmt)		Anz. x mm^2	2 x 0,75
	Anschlussleitung		Anz. x mm^2	3 x 1,5
	Absicherung	träge	A	16
Außeneinheit[5]	Anschlussleitung		Anz. x mm^2	5 x 2,5
	Absicherung	träge	A	3 x 16

[1] Die Leistungsangaben basieren auf folgenden Bedingungen: Kühlbetrieb: Wasserausgangstemperatur: 18°C, Außentemperatur 35°C TK / 24°C FK; Heizbetrieb: Wasserausgangstemperatur: 35°C, Außentemperatur 7°C TK / 6°C FK

[2] Leistungen geprüft nach EN14511.

[3] Der Betrieb vom DHW 58 - 80°C ist nur möglich, wenn der Eletrische-Heizstab in Betrieb ist.

[4] Schallleistungspegel gemessen nach ISO 9614.

[5] Die Dimensionierung der Elektroleitung und der Absicherung muss den jeweiligen örtlichen und nationalen gesetzlichen Vorschriften entsprechen.

* Alle Werte geprüft nach DIN EN14825.

** Dieses Produkt enthält natürliches Kältemittel (R290)

*** Spezifikation, Design und Features können ohne vorherige Ankündigung geändert werden.

EUROVENT CERTIFIED PERFORMANCE www.eurovent-certification.com

LG Life's Good

Stand: November 2026

LG ThermaV R290 Premium Wärmepumpe 12,0kW mit Kombi-Einheit (HK2)

Montage				
Rohrleitungsanschlüsse	Wasser	Eintritt	Zoll	1
		Austritt	Zoll	1
	Heizungswasser HK1	Eintritt	Zoll	1
		Austritt	Zoll	1
	Heizungswasser HK2	Eintritt	Zoll	1
		Austritt	Zoll	1
	DHW - Wasser	Eintritt	Zoll	1
		Austritt	Zoll	1
		Bypass	Zoll	1
Kältemittel R290	Werksfüllung / tCO_2-Äquivalent		kg / tCO_2e	1,2 / 0,0036
Spannungsversorgung			V / Ph / Hz	400 / 3 / 50
el. Notheizung[5]	Anschlussleitung		Anz. x mm²	5 x 2,5
	Absicherung	träge	A	3 x 16
Inneneinheit[5]	Busleitung zum Außengerät (geschirmt)		Anz. x mm²	2 x 0,75
	Anschlussleitung		Anz. x mm²	3 x 1,5
	Absicherung	träge	A	16
Außeneinheit[5]	Anschlussleitung		Anz. x mm²	5 x 2,5
	Absicherung	träge	A	3 x 16

[1]Die Leistungsangaben basieren auf folgenden Bedingungen: Kühlbetrieb: Wasserausgangstemperatur: 18°C, Außentemperatur 35°C TK / 24°C FK; Heizbetrieb: Wasserausgangstemperatur: 35°C, Außentemperatur 7°C TK / 6°C FK

[2]Leistungen geprüft nach EN14511. (Werte für mittlere Klimazone (Mitteleuropa))

[3]Der Betrieb vom DHW 58 - 80°C ist nur möglich, wenn der Eletrische- Heizstab in Betrieb ist.

[4]Schallleistungspegel gemessen nach ISO 9614.

[5]Die Dimensionierung der Elektroleitung und der Absicherung muss den jeweiligen örtlichen und nationalen gesetzlichen Vorschriften entsprechen.

[6]Der Schalldruckpegel wurde aus dem Schallleistungspegel umgerechnet, basierend auf einem Tonalitätsabzug von 0 dB und Freifeld-Installation. Der Richtwirkungsindex (Q) wurde mit 2 angenommen.

[7]Alle Zoll Angaben mit männlichem Gewinde

*Alle Werte geprüft nach DIN EN14825.

**Dieses Produkt enthält natürliches Kältemittel (R290)

***Spezifikation, Design und Features können ohne vorherige Ankündigung geändert werden.

Stand: November 2026

Maßzeichnung Innengerät HN20XAHB.NK1

No.	Part Name	Description
8	Control Panel	Human Machine Interface
7	Inlet (Return Circuit)	Straight pipe (Cu 22 x 1.2mm)
6	Outlet (Heating Circuit)	
5	Inlet (Domestic hot water)	
4	Outlet (Domestic hot water)	
3	Outlet (Return water to ODU)	
2	Inlet (Heating water from ODU)	
1	Re-circulation	

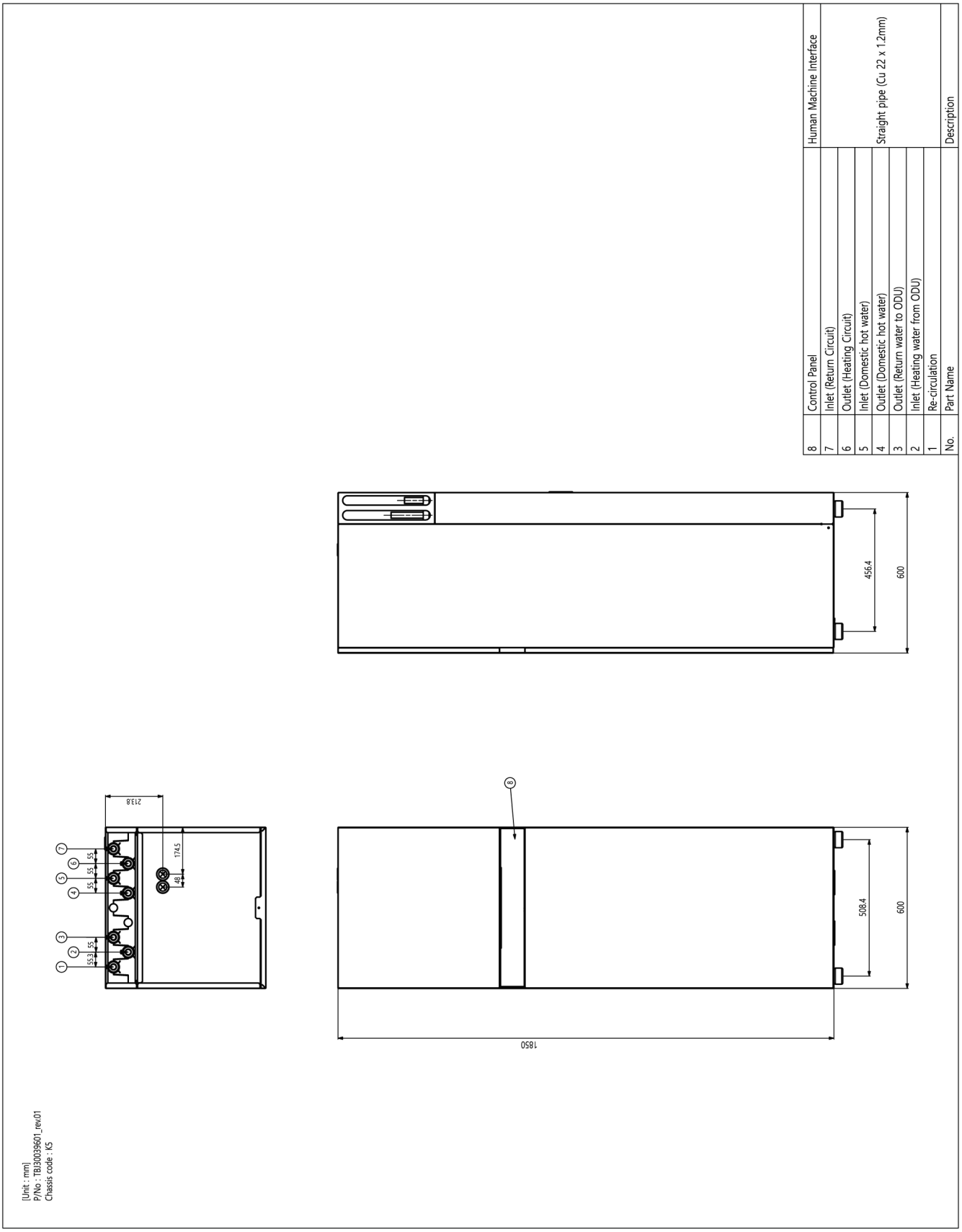

Stand: November 2026

Maßzeichnung Innengerät HN20XAHB.NK1

No.	Part Name	Description
9	Safety valve	For DHW (10 bar)
8	Drain cock	Valve for DHW Tank drain
7	Air vent	for air purging
6	Control Box	PCB'A and terminal blocks
5	Heat exchanger	Coil heat exchanger(water/DHW)
4	Expansion vessel	12L for Heating circuit
3	3way Valve (DHW)	3way valve for DHW and Heating circuit
2	Heater	Electric heater
1	DHW Tank	Domestic hot water tank (200L)

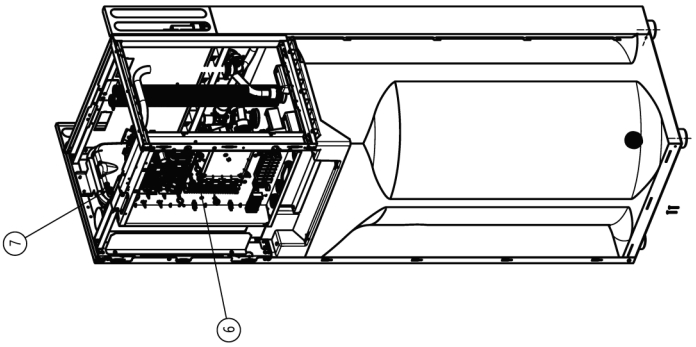

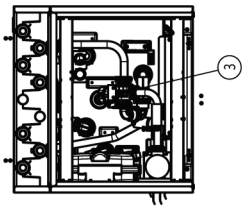

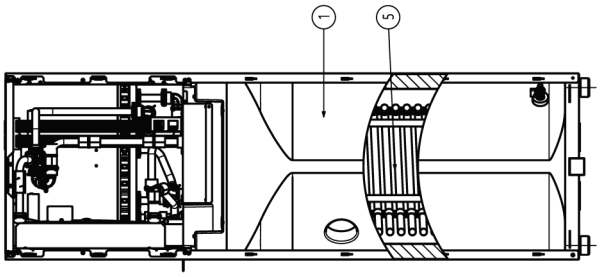

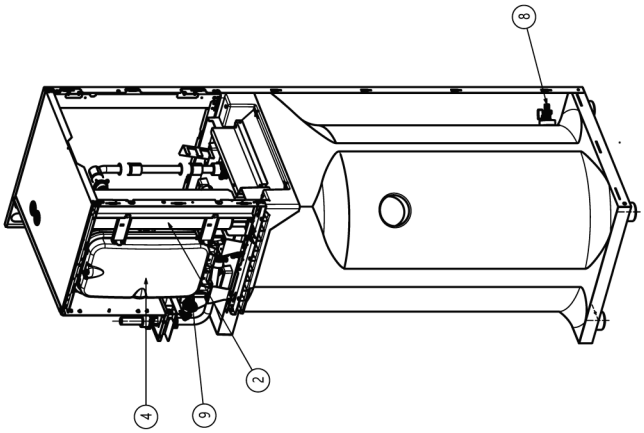

[Unit : mm]
P/No : TBI30039601_rev.01
Chassis code : K5

Stand: November 2026

Maßzeichnung Außengerät HM123HF.UB60

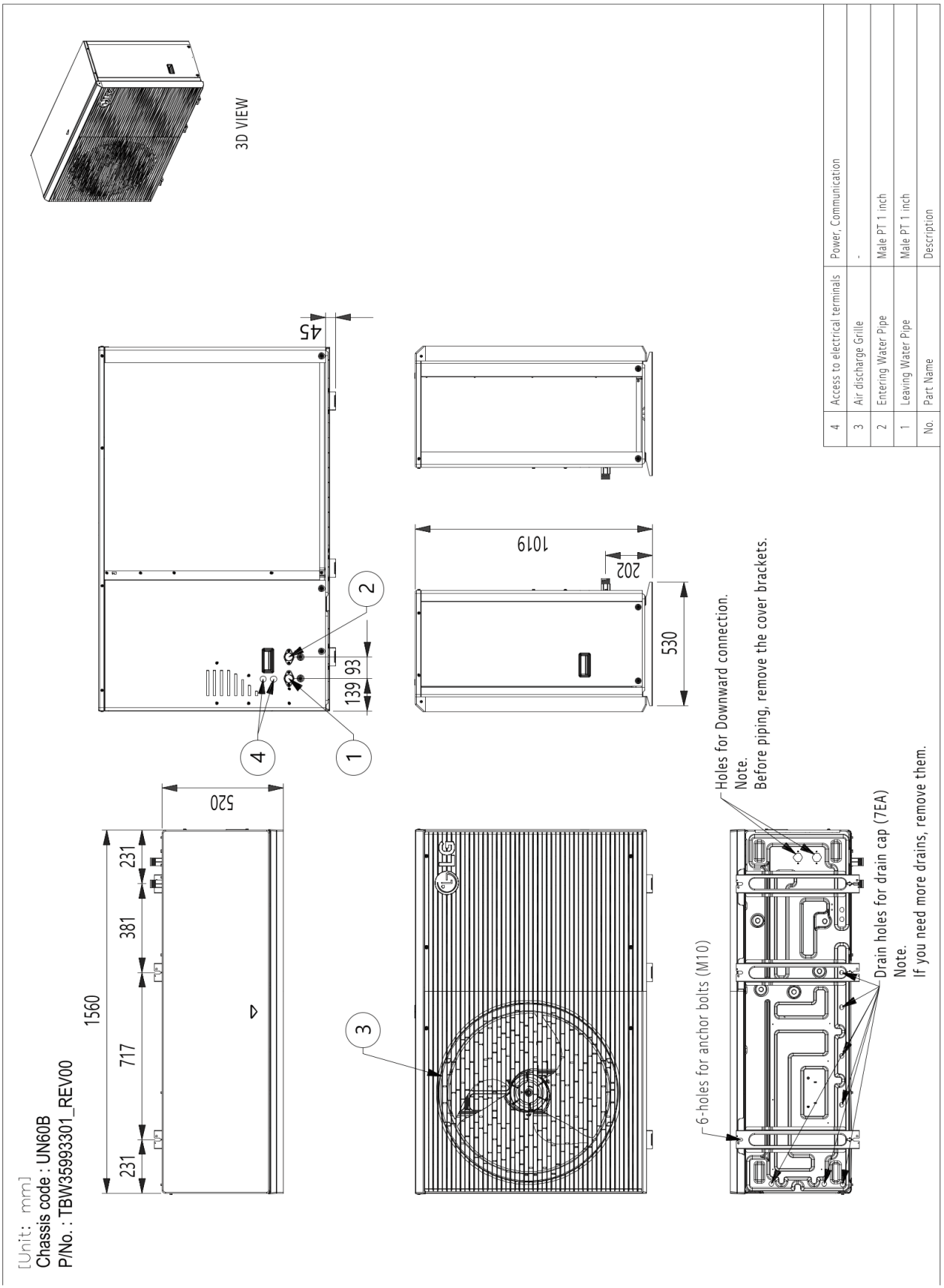

No.	Part Name	Description
4	Access to electrical terminals	Power, Communication
3	Air discharge Grille	-
2	Entering Water Pipe	Male PT 1 inch
1	Leaving Water Pipe	Male PT 1 inch

Stand: November 2026